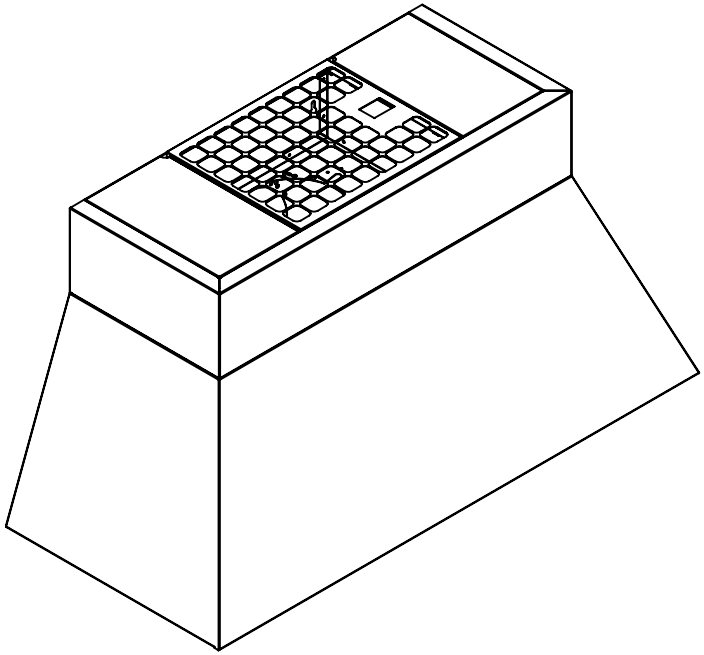

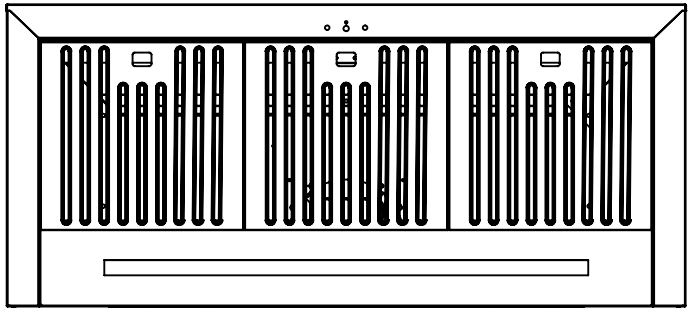

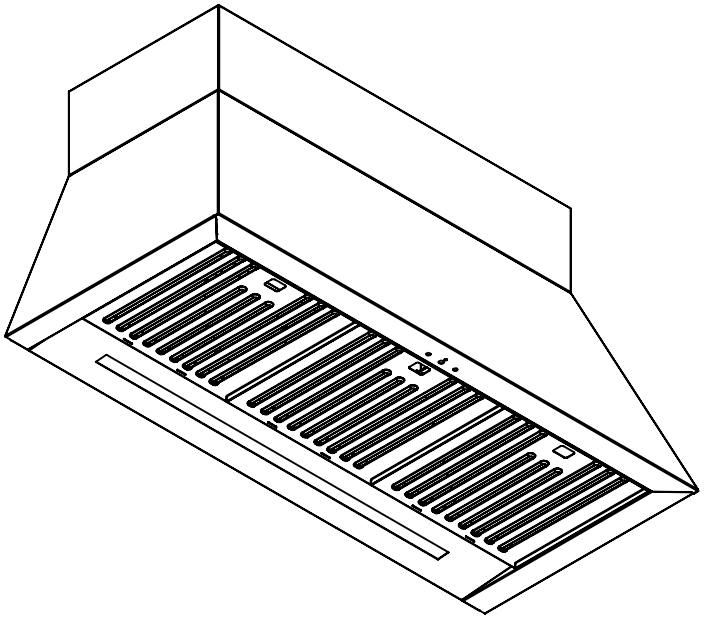

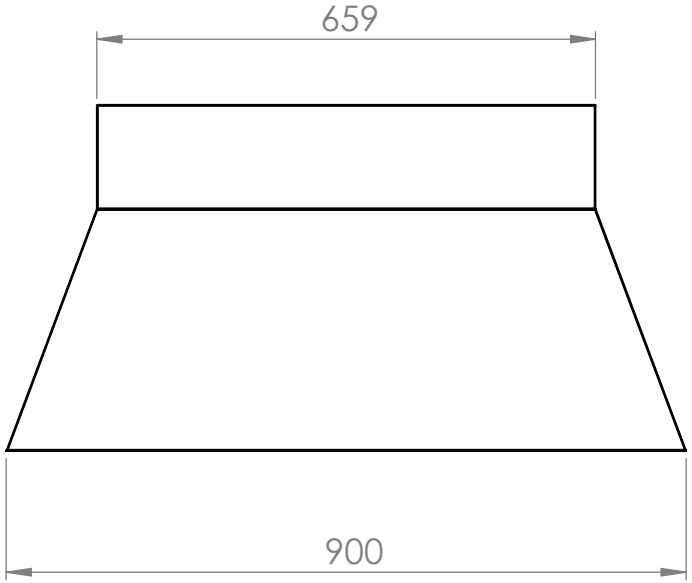
659
900

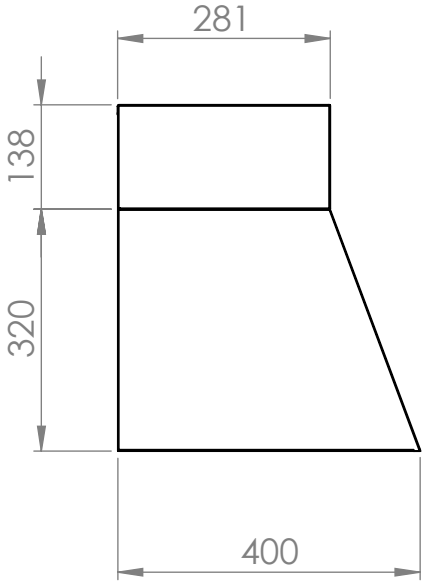
281
138
320
400