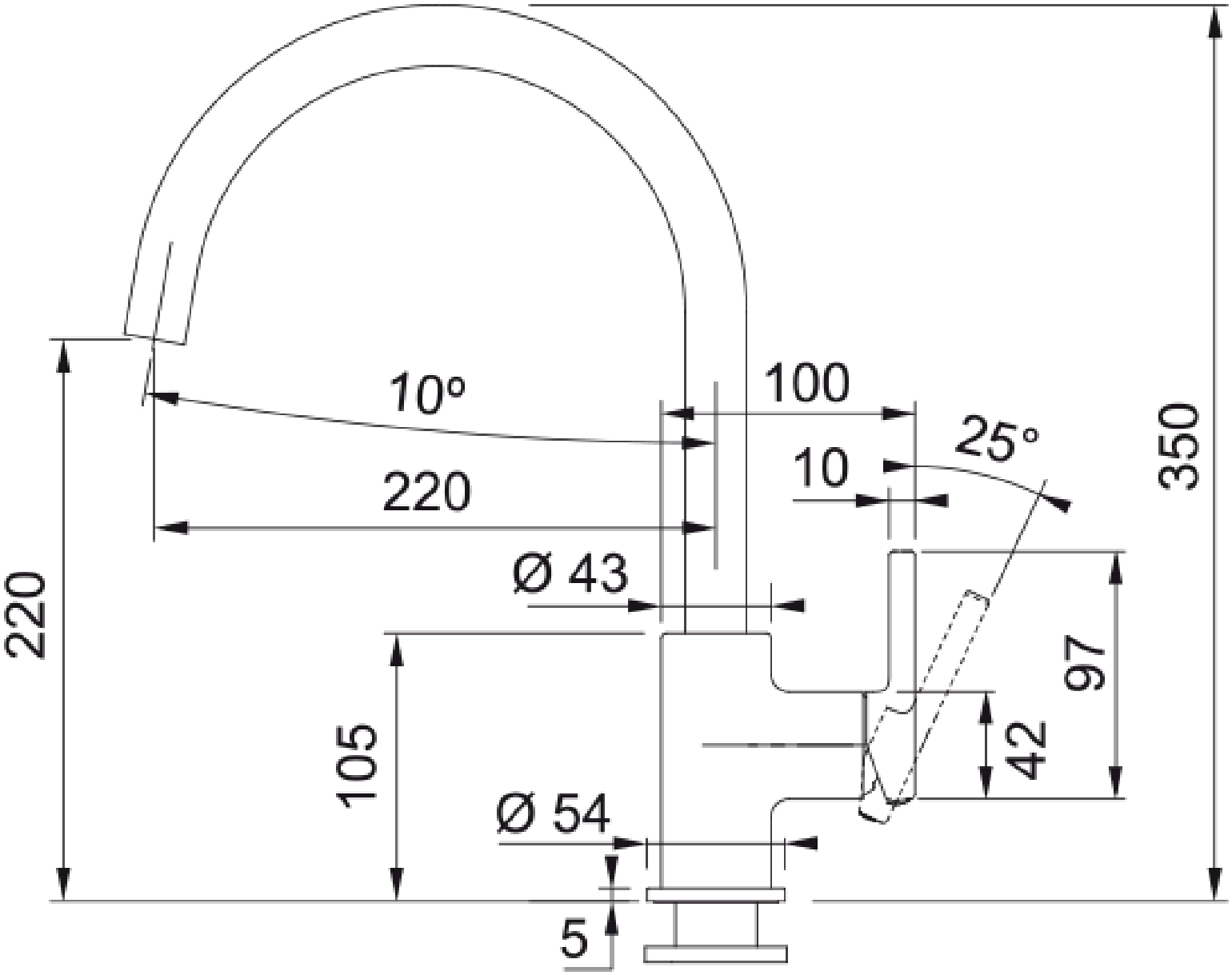
10º
100
25°
10
220
350
220
Ø 43
97
42
105
Ø 54
5